PACK 189-NM + BOMBILLA LED SMD 120° 7W 4000K REGULABLE

SKU: 189-NM-SMD-120-4000D

Categorías: Luminarias de empotrar, Ojos de buey LED, Pack ojo de buey + bombilla LED
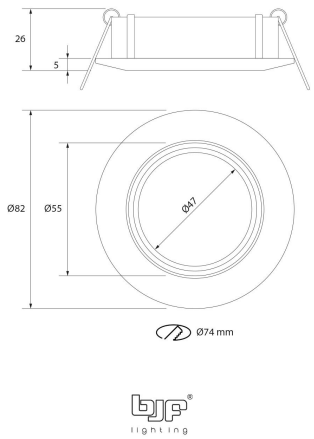
GALERÍA DE IMÁGENES