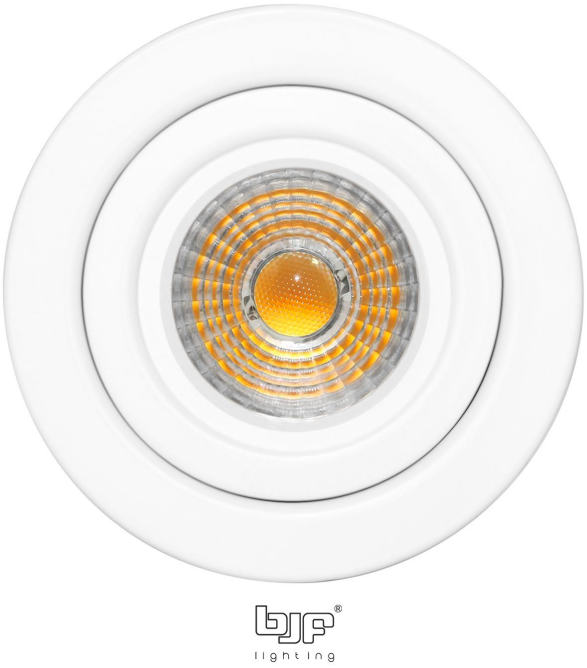

PACK 18-BM + BOMBILLA LED SMD 38º 7W 2700K REGULABLE

SKU: 18-BM-SMD-38-2700-D

Categorías: Luminarias de empotrar, Ojos de buey LED, Pack ojo de buey + bombilla LED

DESCRIPCIÓN DEL PRODUCTO

Pack de iluminación empotrable de la serie STEEL compuesto por aro basculante en acabado blanco mate y bombilla LED GU10 SMD de 7W regulable, con ángulo de apertura de 38º y temperatura de color 2700K. Una solución orientada a iluminación de acento con control de intensidad y una luz muy cálida.

Breve descripción

El PACK 18-BM + BOMBILLA LED SMD 38º 7W 2700K REGULABLE combina un aro empotrable basculante con una bombilla GU10 regulable, permitiendo ajustar la intensidad luminosa según el ambiente deseado. Su haz cerrado y su tonalidad muy cálida lo convierten en una opción adecuada para resaltar elementos concretos y crear escenas lumínicas acogedoras.

Especificaciones clave del PACK 18-BM + BOMBILLA LED SMD 38º 7W 2700K REGULABLE

El conjunto está diseñado para instalación empotrada con diámetro de corte Ø80 mm, un diámetro exterior de Ø104 mm y una altura de 27 mm. Incorpora una bombilla LED SMD de 7W con ángulo de apertura de 38º, lo que permite una iluminación focalizada y precisa. La temperatura de color 2700K proporciona una luz muy cálida, especialmente indicada para iluminación decorativa y de acento. La regulación se realiza mediante sistemas de corte de fase (TRIAC / Phase Dim).

Aplicaciones

Indicado para empotrados en techos de:

- Viviendas (salones, dormitorios y zonas decorativas)
- Restaurantes, bares y espacios de hostelería
- Hoteles y alojamientos turísticos
- Comercios y proyectos de interiorismo donde se requiera iluminación de acento regulable

La basculación del aro facilita dirigir el haz hacia elementos concretos como cuadros, texturas o zonas específicas.

Beneficios y ventajas del PACK 18-BM + BOMBILLA LED SMD 38º 7W 2700K REGULABLE

La posibilidad de regular la intensidad aporta un mayor control sobre la atmósfera del espacio, permitiendo adaptar la iluminación a distintos momentos del día. El ángulo cerrado de 38º favorece una iluminación dirigida, reduciendo la dispersión lumínica y destacando elementos concretos. La tecnología SMD ofrece una emisión estable dentro del haz definido, mientras que el acabado blanco mate del aro asegura una integración discreta en techos claros.

Comparaciones

Frente a la versión ON-OFF del mismo pack, esta variante regulable permite crear escenas lumínicas más versátiles. En comparación con versiones de 120º, este pack de 38º está claramente orientado a iluminación de acento y no a iluminación general, ofreciendo mayor precisión en la dirección del haz.

Consejos de uso/instalación

- Verificar un diámetro de corte de Ø80 mm antes de la instalación.
- Utilizar reguladores compatibles con bombillas LED **TRIAC / Phase Dim**.
- No combinar con reguladores no específicos para LED.

- Ajustar la basculación del aro para dirigir el haz con precisión hacia el punto a resaltar.

Tabla de características técnicas

Especificación	Detalle
Serie	STEEL
Tipo	Pack aro basculante + bombilla regulable
Casquillo	GU10
Tecnología	LED SMD
Potencia	7W
Temperatura de color	2700K (muy cálido)
Ángulo de apertura	38°
Regulación	TRIAC / Phase Dim
Acabado del aro	Blanco mate
Diámetro exterior	Ø104 mm
Altura	27 mm
Diámetro de corte	Ø80 mm
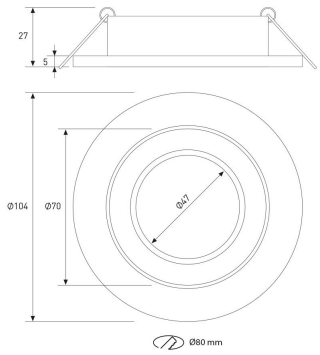
GALERÍA DE IMÁGENES