

DOT-ARO MINI REDONDO BASCULANTE

SKU: N/D

Categorías: Luminarias de empotrar, Ojos de buey LED

DESCRIPCIÓN DEL PRODUCTO

DOT-ARO MINI REDONDO BASCULANTE es un aro empotrable de la serie MINI para iluminación interior. Su formato de Ø65 mm permite incorporar puntos de luz de tamaño reducido al techo, con un marco circular que puede coordinarse con el resto del proyecto. Su basculación de 30° permite ajustar la dirección de la luz dentro del recorrido disponible, combinando un marco reducido con la posibilidad de orientar el punto luminoso.

Fabricado en fundición de aluminio, DOT-ARO MINI REDONDO BASCULANTE está disponible en seis acabados: blanco mate, cromo mate, cromo, marrón óxido, pavón y negro mate. Esta variedad permite elegir tanto una integración con superficies claras como una presencia más marcada o una combinación con detalles metálicos del ambiente. Todos los acabados comparten las dimensiones y características técnicas del aro.

Especificaciones principales de DOT-ARO MINI REDONDO BASCULANTE

El modelo tiene unas dimensiones de Ø65 × 23 mm y necesita un corte circular de Ø58 mm para su instalación empotrable. El diámetro exterior corresponde al marco visible y el diámetro de corte define el hueco que debe prepararse. Al planificar la instalación, también hay que considerar el espacio necesario para el conjunto de aro, portalámparas y bombilla.

DOT está previsto para uso interior con protección IP20 y tensión de 220–240 V. La ficha técnica indica bombilla LED GU11, de formato mini, y portalámparas GU10 incluido. Los productos compatibles se describen como bombillas LED GU10 MINI de 3 W SMD y apertura de 45°, con temperaturas de 3000K, 4000K y 6000K, en opciones ON-OFF y regulables.

La potencia, temperatura de color, flujo luminoso y regulación corresponden a la bombilla elegida. El aro mantiene su basculación de 30° y sus características mecánicas con independencia del acabado. Conviene comprobar el formato mini de la fuente luminosa al seleccionar el conjunto.

Aplicaciones de DOT-ARO MINI REDONDO BASCULANTE

Su tamaño permite plantear puntos de luz empotrados en salones, dormitorios, pasillos y zonas de recepción interiores donde se busque un marco reducido. También puede emplearse en composiciones de iluminación para espacios comerciales, definiendo la posición de cada punto según la función de la zona y la distribución del haz de la bombilla.

La geometría redonda facilita repetir el modelo en una misma instalación o relacionarlo con otros elementos circulares del espacio. La selección del acabado puede acompañar el techo, el mobiliario o los detalles decorativos. En una distribución con varios puntos conviene estudiar su separación y la temperatura de color para mantener una composición coherente.

Beneficios

DOT reúne un cuerpo de fundición de aluminio, un formato mini y seis opciones de acabado. Esta combinación facilita mantener el mismo modelo en distintas zonas de un proyecto, adaptando su presencia visual a los materiales utilizados. El blanco mate puede acompañar un techo claro, mientras que los acabados oscuros y metálicos permiten otras composiciones.

La configuración para bombilla sustituible permite elegir la fuente luminosa según las necesidades del ambiente y cambiarla cuando sea necesario, conservando el aro instalado. El portalámparas GU10 incluido completa la conexión

prevista para el conjunto. La elección de una bombilla regulable permite plantear control de intensidad cuando el sistema de la instalación sea compatible.

Comparaciones

El formato mini de DOT aporta un marco exterior de Ø65 mm y un corte de Ø58 mm, dos medidas que deben comprobarse al comparar aros o sustituir un modelo existente. Frente a un aro fijo, DOT incorpora un mecanismo basculante de 30° para ajustar la dirección de la luz después de definir su posición en el techo.

Las bombillas compatibles indicadas ofrecen 3000K, 4000K y 6000K para seleccionar la apariencia de la luz según el ambiente. Las opciones ON-OFF y regulables permiten adaptar el control a las necesidades del proyecto. Estas características pertenecen a la fuente luminosa, por lo que el selector de DOT reúne únicamente los seis acabados del aro.

Consejos

Comprueba el corte de Ø58 mm y el espacio disponible antes de instalar. Ajusta la basculación según la zona que quieras iluminar. Selecciona una bombilla de formato mini compatible con el aro y su portalámparas. Si eliges una fuente regulable, verifica su compatibilidad con el sistema de control. Utiliza este modelo en interiores adecuados a su protección IP20 y encarga la conexión eléctrica a un profesional.

Tabla de características de DOT-ARO MINI REDONDO BASCULANTE

Característica	Detalle
Serie	MINI
Diseño / instalación	Redondo basculante 30° / empotrable
Uso / protección	Interior / IP20
Material	Fundición de aluminio
Tensión	220–240 V
Tipo de bombilla	LED GU11 (formato mini)
Dimensiones	Ø65 × 23 mm
Corte	Ø58 mm
Portalámparas	GU10 incluido
Acabados	Blanco mate, cromo mate, cromo, marrón óxido, pavón y negro mate

GALERÍA DE IMÁGENES























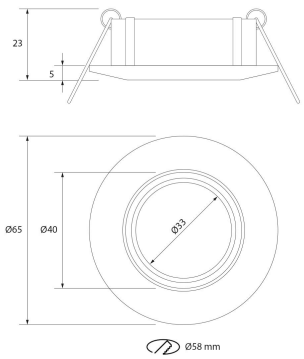
23
5
Ø65
Ø40
Ø33
Ø58 mm

VARIACIONES

Imagen	SKU	Acabado
	194-BM	Blanco Mate
	194-CM	Cromo Mate
	194-CR	Cromo
	194-MO	Marrón Óxido
	194-PV	Pavón
	194-NM	Negro Mate