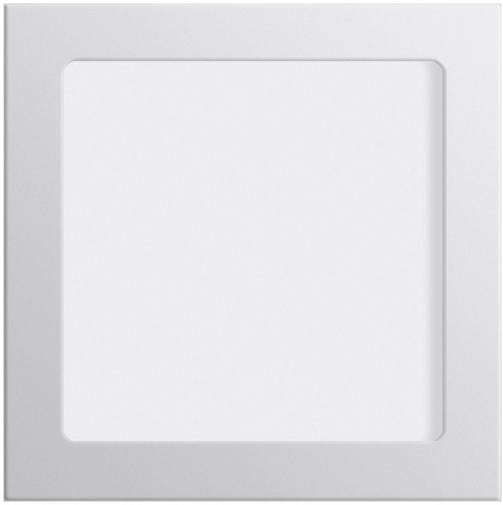

DOWNLIGHT LED BLANCO MATE CUADRADO 12W BLANCO FRIO REGULABLE

SKU: 120C-BF-D

Categorías: Downlights de empotrar, Luminarias de empotrar, Outlet
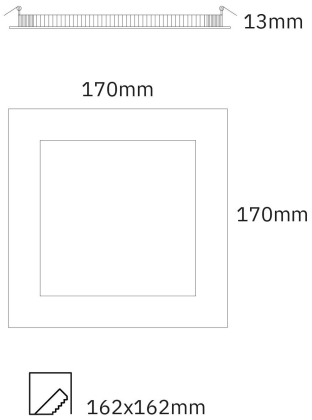
GALERÍA DE IMÁGENES